USER MANUAL

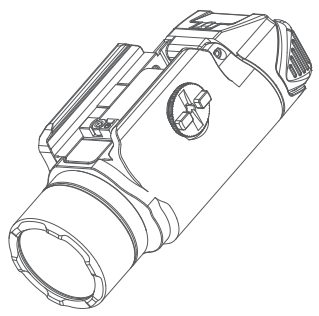

PL-3 VALKYRIE

Max 1,300 Lumens WML with two CR123A batteries.

IN THE BOX

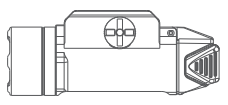

WML

1913 Adapter and Screw

H2.5/H1.5 Wrench

Table 1:

WML

SPECIFICATIONS

HIGH 1,300 lumens — 100% 1.5min — 35% 82min — 15% 43min

LOW 200 lumens — 100% 270min

12,500cd	225m	IPX6	1m	Working temperature -20～40°C
(L)81*(W)36.6*(H)32.5mm (L)3.19*(W)1.44*(H)1.28in	CR123A 1600mAh3V	119g/4.20oz (Including Batteries)		

* Above data are tested per ANSI/NEMA FL 1-2019 standard in Olight's labs for reference.

Figure 1

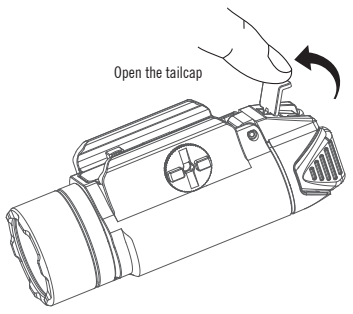

Figure 2

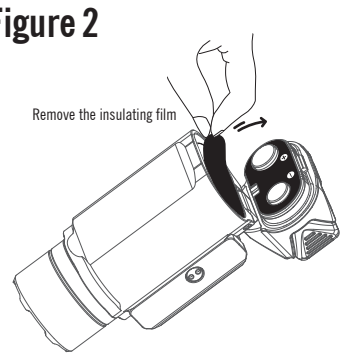

Figure 3-1

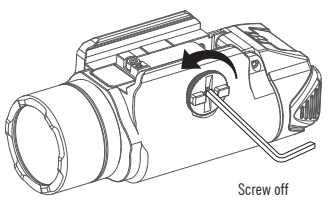

Figure 3-2

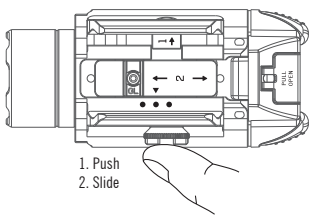

Figure 3-3

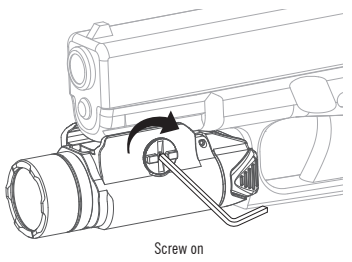

Figure 4

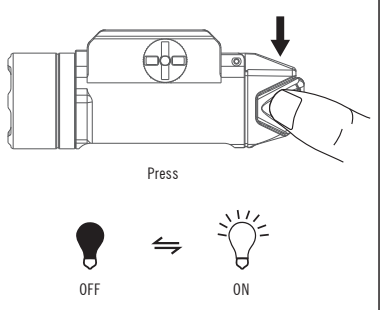

Figure 5

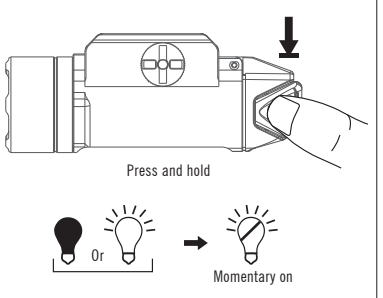

Figure 6

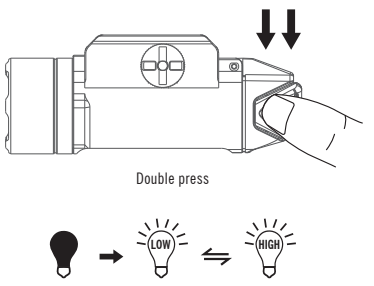

Figure 7

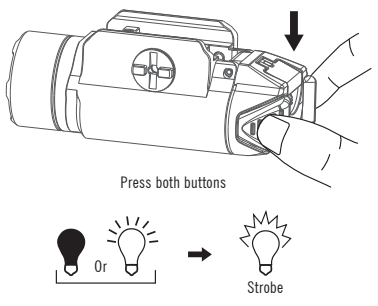

Figure 8

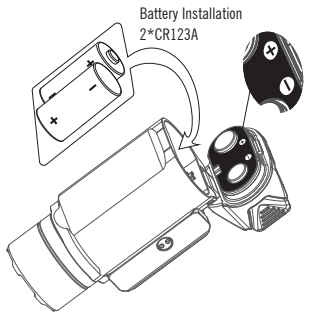

Figure 9

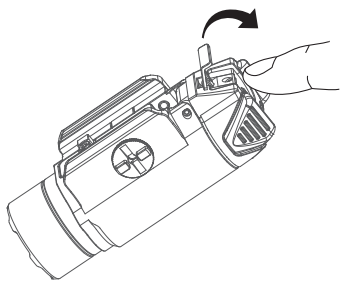

CONTENTS

(EN) English 01
(CN) 简体中文 01
(FI) Finnish 02
(NO) Norwegian 02
(SV) Swedish 03
(NL) Nederlands 03
(PL) Polska 04
(DE) Deutsch 04
(HU) Magyarország 05
(RU) Русский 05
(ES) Español 06
(RO) Romanesc 06
(UA) Ukrainian 07
(JP) 日本語 07
(KR) 한국어 08
(TH) ไทย 08
(FR) Français 09
(IT) Italiano 09
(SK) Slovenskýjazyk 10
(PT) Português 10

(EN) English

Multi-language dictionary, see Table 2;
1. Product specification, see Table 1;
2. Operating instructions as below:
2.1 Open the tail cap, see Figure 1;
2.2 Remove the insulating film, see Figure 2;
2.3 Screw off, see Figure 3-1;
2.4 Adjust the installation position of the light, see Figure 3-2;
2.5 Screw on, see Figure 3-3;
2.6 Turn the light on/off, see Figure 4;
2.7 Momentary on, see Figure 5;
2.8 Change brightness level, see Figure 6;
2.9 Strobe, see Figure 7;
2.10 Battery installation, see Figure 8;
2.11 Close the tail cap, see Figure 9;

(CN) 简体中文

多语言字典，参见 Table 2;
1. 产品参数参见 Table 1；
2. 操作指引见下：
2.1 打开尾盖，参见Figure 1；
2.2 使用前移除绝缘片，参见Figure 2；
2.3 旋松螺杆，参见Figure 3-1；
2.4 调节轨道灯安装位置，参见Figure 3-2；
2.5 旋紧螺杆，参见Figure 3-3
2.6 开/关轨道灯，参见Figure 4；
2.7 战术点亮，参见Figure 5；
2.8 改变亮度，参见Figure 6；
2.9 爆闪，参见Figure 7；
2.10 电池安装，参见Figure 8；
2.11 锁紧尾盖，参见Figure 9；

(FI) Finnish

Monikielinen sanakirja, katso Table 2;
1. Tuotteen tekniset tiedot, katso Table 1;
2. Käyttöohjeet:
2.1 Avaa takakansi, katso Figure 1;
2.2 Suojakalvon poistaminen, katso Figure 2;
2.3 Ruuvaa irt, katso Figure 3-1;
2.4 Säädä valaisimen asennusasentoa, katso Figure 3-2;
2.5 Ruuvaa kiinni, katso Figure 3-3;
2.6 Kytke valo päälle/pois, katso Figure 4;
2.7 Hetkellisesti päällä, katso Figure 5;
2.8 Kirkkauden säätö, katso Figure 6;
2.9 Strobo-tila, katso Figure 7;
2.10 Battery installation, katso Figure 8;
2.11 Sulje peräsuojus, katso Figure 9;

(NO) Norwegian

Flerspråklig ordbok, se Table 2;
1. Produktspesifikasjon, se Table 1;
2. Bruksanvisning som nedenfor:
2.1 Åpne bakdekselet; se Figure 1;
2.2 Fjern isolasjonsfilmen, se Figure 2;
2.3 Skru av, se Figure 3-1;
2.4 Juster monteringsposisjonen til lykten, se Figure 3-2;
2.5 Skru på, se Figure 3-3;
2.6 Slå på/av lykten, se Figure 4;
2.7 Midlertidig på, se Figure 5;
2.8 Endre lysstyrkenivå, se Figure 6;
2.9 Strobe, se Figure 7;
2.10 Installasjon av batteriet, se Figure 8;
2.11 Steng bakdekselet, se Figure 9;

(SV) Swedish

Flerspråkig ordbok, se Table 2;
1. Produktspecifikation, se Table 1;
2. Bruksanvisning enligt nedan:
2.1 Öppna bakstycket, se Figure 1;
2.2 Avlägsna skyddsplasten, se Figure 2;
2.3 Skruva av, se Figure 3-1;
2.4 Justera lampans installationsposition, se Figure 3-2;
2.5 Skruva på, se Figure 3-3;
2.6 Slå på/stänga av lampan, se Figure 4;
2.7 Tillfällig på, se Figure 5;
2.8 För att ändra ljusstyrka, se Figure 6;
2.9 Strobe, se Figure 7;
2.10 Installation av batteriet, se Figure 8;
2.11 Stäng bakstycket, se Figure 9;

(NL) Nederlands

Meertalig woordenboek, zie Table 2;
1. Productspecificatie, zie Table 1;
2. Gebruiksaanwijzing zoals hieronder:
2.1 Open de achterdop (zie Figure 1);
2.2 Verwijder de isolatiefilm (zie Figure 2);
2.3 Draai los (zie Figure 3-1);
2.4 Pas de installatiepositie van de lamp aan (zie Figure 3-2);
2.5 Draai vast (zie Figure 3-3);
2.6 Zet het licht aan/uit (zie Figure 4);
2.7 Kortstondig aan (zie Figure 5);
2.8 Helderheidsniveau wijzigen (zie Figure 6);
2.9 Stroboscoopmodus (zie Figure 7);
2.10 Plaats batterij (zie Figure 8);
2.11 Sluit de achterdop (zie Figure 9);

(PL) Polska

Słownik wielojęzyczny, zob. Table 2;
1. Specyfikacja produktu, zobacz Table 1;
2. Instrukcja obsługi jak poniżej:
2.1 Otwórz tylną zaślepkę, zobacz Figure 1;
2.2 Usuń folię izolacyjną, zobacz Figure 2;
2.3 Odkręć, zobacz Figure 3-1;
2.4 Dosotsuj położenie latarki na szynie, zobacz Figure 3-2;
2.5 Dokręć, zobacz Figure 3-3;
2.6 Włącz lub wyłącz, zobacz Figure 4;
2.7 Tryb chwilowy, zobacz Figure 5;
2.8 Zmiana poziomu jasności, zobacz Figure 6;
2.9 Stroboskop, zobacz Figure 7;
2.10 Montaż baterii, zobacz Figure 8;
2.11 Zamknij tylną zaślepkę, zobacz Figure 9;

(DE) Deutsch

Mehrsprachiges Wörterbuch, siehe Table 2;
1. Produktspezifikationen, siehe Table 1;
2. Bedienhinweise wie folgt:
2.1 Batteriefach öffnen, siehe Figure 1;
2.2 Isolierfolie entfernen, siehe Figure 2;
2.3 Abschrauben, siehe Figure 3-1;
2.4 Die Position der Lampe anpassen, siehe Figure 3-2;
2.5 Anschrauben, siehe Figure 3-3;
2.6 Das Licht ein-/ausschalten, siehe Figure 4;
2.7 Momentanes ein, siehe Figure 5;
2.8 Helligkeitsstufe ändern, siehe Figure 6;
2.9 Stroboskoplicht, siehe Figure 7;
2.10 Batterien einlegen, siehe Figure 8;
2.11 Batteriefach schließen, siehe Figure 9;

(HU) Magyarország

Többnyelvű szótár, lásd Table 2;
1. Műszaki adatok. Lásd Table 1.
2. Használati útmutató az alábbiakban:
2.1 Nyissa fel a hátsó zárókupakot. Lásd Figure 1.
2.2 Távolítsa el a szigetelő lapkát. Lásd Figure 2.
2.3 Lecsavar. Lásd Figure 3-1.
2.4 Állítsa be a lámpa felszerelési pozícióját. Lásd Figure 3-2.
2.5 Rácsavar. Lásd Figure 3-3.
2.6 A lámpa be/ki kapcsolása. Lásd Figure 4.
2.7 Pillanatnyi üzemmód. Lásd Figure 5.
2.8 Fényerő megváltoztatása. Lásd Figure 6.
2.9 Stroboszkóp. Lásd Figure 7.
2.10 Az akkuelem behelyezése. Lásd Figure 8.
2.11 Zárja vissza a hátsó zárókupakot. Lásd Figure 9.

(RU) Русский

Многоязычный словарь, смотрите Table 2.
1. Технические характеристики изделия, см. Table 1.
2. Инструкция по эксплуатации, как указано ниже:
2.1 Откройте заднюю крышку, см. Figure 1;
2.2 Снимите изоляционную пленку, см. Figure 2;
2.3 Открутить, см. Figure 3-1;
2.4 Отрегулируйте его положение на фонаре, см. Figure 3-2;
2.5 Закрутить, см. Figure 3-3;
2.6 Включение/выключение света, см. Figure 4;
2.7 Тактическое включение/Выключение, см. Figure 5;
2.8 Изменение уровня яркости, см. Figure 6;
2.9 Стробоскоп, см. Figure 7;
2.10 Установка батареи, см. Figure 8;
2.11 Закройте заднюю крышку, см. Figure 9;

(ES) Español

Diccionario multilingüe, consulte la Tabla 2.
1. Consulte los detalles del producto en la Tabla 1.
2. Instrucciones de manejo como se indica a continuación:
2.1 Abra la tapa de la cola. Consulte la figura 1.
2.2 Retire el plástico de aislamiento. Consulte la Figura 2.
2.3 Desatornillar. Consulte la Figura 3-1.
2.4 Ajuste la posición de instalación de la luz. Consulte la figura 3-2.
2.5 Atornillar. Consulte la Figura 3-3.
2.6 Encienda / apague las luces. Consulte la figura 4.
2.7 Encenido momentáneo. Consulte la figura 5.
2.8 Cambiar las potencias. Consulte la Figura 6.
2.9 Modo Estroboscópico. Consulte la Figura 7.
2.10 Montaje de la batería. Consulte la figura 8.
2.11 Cierre la tapa de la cola. Consulte la figura 9.

(RO) Romanesc

Dicționar multilingv, a se vedea Table 2;
1. Specificatiile produsului, vezi Table 1;
2. Instructiuni utilizare:
2.1 Desfaceți capacul, vezi Figure 1;
2.2 Indepartati plasticul de siguranta, vezi Figure 2;
2.3 Deșurubați, vezi Figure 3-1;
2.4 Reglați poziția de instalare a lanternei, vezi Figure 3-2;
2.5 Înșurubați, vezi Figure 3-3;
2.6 Aprindeți / Stingeți lanterna, vezi Figure 4;
2.7 Pornit temporar, vezi Figure 5;
2.8 Schimbare nivel iluminare, vezi Figure 6;
2.9 Stroboscop, vezi Figure 7;
2.10 Instalarea bateriei, vezi Figure 8;
2.11 Închideți capacul, vezi Figure 9;

(UA) Ukrainian

Багатомовний словник див. Table 2;
1. Технічні характеристики продукту, див. Table 1;
2. Інструкція з використання наведена нижче:
2.1 Відкрийте задню кришку, див. Figure 1;
2.2 Зніміть ізоляційну плівку, див. Figure 2;
2.3 Відкрутити, див. Figure 3-1;
2.4 Відрегулюйте положення ліхтарика, див. Figure 3-2;
2.5 Закрутити, див. Figure 3-3;
2.6 Увімкніть/вимкніть ліхтарик, див. Figure 4;
2.7 Короткочасне увімкнення світла, див. Figure 5;
2.8 Зміна рівня яскравості, див. Figure 6;
2.9 Стробоскоп, див. Figure 7;
2.10 Встановлення батареї, див. Figure 8;
2.11 Закрийте задню кришку, див. Figure 9;

(JP) 日本語

多言語辞書はTable 2を参照してください。
1. 製品仕様はTable 1を参照してください。
2. 操作手順：
2.1 Figure 1をご参照いただきながら、テールキャップを取り外します。
2.2 絶縁フィルムを取り外します。Figure 2を参照してください。
2.3 ネジを緩ます。Figure 3-1を参照してください。
2.4 Figure 3-2をご参照いただきながら、ライトの取り付け位置を調整します。
2.5 ネジを締めます。Figure 3-3を参照してください。
2.6 Figure 4をご参照いただき、ライトをオン/オフします。
2.7 間欠点灯、Figure 5を参照してください。
2.8 輝度レベルの変更はFigure 6を参照してください。
2.9 ストロボモードの切替方法はFigure 7を参照してください。
2.10 バッテリーの取り付け方はFigure 8をご参照ください。
2.11 テールキャップを閉めます。Figure 9をご参照ください。

(KR) 한국어

다른 언어로 해당 단어를 확인하시려면 Table 2 를 참고해주세요.
1. 제품 사양 및 제원은 Table 1 참고해주세요.
2. 작동 방법은 아래를 참고해주세요.
2.1 테일캡을 엽니다,Figure 1 참고.
2.2 절연필름을 제거해 주세요,Figure 2 참고.
2.3 스크류 오프,Figure 3-1 참고.
2.4 라이트의 위치를 알맞게 조정합니다,Figure 3-2 참고.
2.5 스크류 온,Figure 3-3 참고.
2.6 전원을 ON/OFF 합니다,Figure 4 참고.
2.7 일시적 조명 ON/OFF,Figure 5 참고.
2.8 밝기 조절,Figure 6 참고.
2.9 스트로브 모드,Figure 7 참고.
2.10 배터리 삽입,Figure 8 참고.
2.11 테일캡을 닫습니다,Figure 9 참고.

(TH) ไทย

พจนานุกรมหลายภาษา ดู Table 2
1. ข้อมูลจำเพาะของผลิตภัณฑ์ โปรดตาม Table 1
2. คู่มือการใช้งานดังต่อไปนี้
2.1 เปิดฝาท้าย โปรดดู Figure 1
2.2 ลอกฟิล์มฉนวน โปรดดู Figure 2
2.3 คลายเกลียวสกรู โปรดดู Figure 3-1
2.4 ปรับตำแหน่งการติดตั้งไฟติดตาม โปรดดู Figure 3-2
2.5 ขันสกรูให้แน่น โปรดดู Figure 3-3
2.6 เปิดหรือปิดไฟ โปรดดู Figure 4
2.7 เปิดชั่วคราว โปรดดู Figure 5
2.8 เปลี่ยนระดับความสว่าง โปรดดู Figure 6
2.9 โหมดแฟลช โปรดดู Figure 7
2.10 การติดตั้งแบตเตอรี่ โปรดดู Figure 8
2.11 ล็อคฝาท้าย โปรดดู Figure 9

(FR) Français

Dictionnaire multi-langues, voir Table 2 ;
1. Caractéristiques du produit, voir Table 1 ;
2. Instructions d'utilisation ci-dessous :
2.1 Ouvrir le couvercle du talon, voir Figure 1 ;
2.2 Retirer le film isolant, voir Figure 2 ;
2.3 Dévisser, voir Figure 3-1 ;
2.4 Ajuster la position de la lampe, voir Figure 3-2 ;
2.5 Visser, voir Figure 3-3 ;
2.6 Allumer/éteindre la lampe, voir Figure 4 ;
2.7 Allumage momentané, voir Figure 5 ;
2.8 Modifier le niveau de luminosité, voir Figure 6 ;
2.9 Mode Stroboscope, voir Figure 7 ;
2.10 Mise en place des piles, voir Figure 8 ;
2.11 Fermer le couvercle du talon, voir Figure 9 ;

(IT) Italiano

Dizionario multilingue, consultare la Table 2;
1. Specifiche del prodotto, consultare la Table 1;
2. Istruzioni per l'uso come di seguito:
2.1 Aprire il tappo della coda, consultare la Figure 1;
2.2 Rimuovere la pellicola isolante, consultare la Figure 2;
2.3 Svitare, consultare la Figure 3-1;
2.4 Regolare la posizione di installazione della luce, consultare la Figure 3-2;
2.5 Avvitare, consultare la Figure 3-3;
2.6 Accendere/spegnere la luce, consultare la Figure 4;
2.7 Accende momentaneamente, consultare la Figure 5;
2.8 Modificare il livello di luminosità, consultare la Figure 6;
2.9 Strobo, consultare la Figure 7;
2.10 Installazione della batteria, consultare la Figure 8;
2.11 Chiudere il tappo di coda, consultare la Figure 9;

(SK) Slovenskýjazyk

Viacjazyčný slovník, pozrite Table 2;
1. Špecifikácia výrobku, pozri Table 1;
2. Návod na ovládanie ako je vidno nižšie:
2.1 Otvorte zadný kryt, pozrite Figure 1;
2.2 Odstráň te izolačnú vrstvu, pozrite Figure 2;
2.3 Odskrutkovať, pozrite Figure 3-1;
2.4 Upravte polohu inštalácie svetla, pozrite Figure 3-2;
2.5 Zaskrutkujte, pozrite Figure 3-3;
2.6 Zapnutie/vypnutie svetla, pozrite Figure 4;
2.7 Okamžité zapnutie, pozrite Figure 5;
2.8 Zmena úrovne jasu, pozrite Figure 6;
2.9 Stroboskop, pozrite Figure 7;
2.10 Inštalácia batérie, pozrite Figure 8;
2.11 Zatvorte zadný kryt, pozrite Figure 9;

(PT) Português

Dicionário multilingue, consulte a Table 2;
1. Especificação do produto, veja a Table 1.
2. Instruções de operação abaixo:
2.1 Abra a tampa traseira, veja a Figure 1;
2.2 Remova o filme isolante, veja a Figure 2;
2.3 Desaperte, veja a Figure 3-1;
2.4 Ajuste a posição de instalação da lanterna, veja a Figure 3-2;
2.5 Aparafusar, veja a Figure 3-3;
2.6 Ligar/desligar a luz, veja a Figure 4;
2.7 Ligado momentaneamente, veja a Figure 5;
2.8 Mude o nível de brilho, veja a Figure 6;
2.9 Estroboscópio, veja a Figure 7;
2.10 Instalação da bateria, veja a Figure 8;
2.11 Feche a tampa traseira, veja a Figure 9;

Table 2

Multi-language dictionary

EN	Low	High	Strobe	Press	Double press	Press and hold	Push	Slide
CN	低档	高档	爆闪	单击	双击	长按	推	滑动
FI	Low-tila	High-tila	Strobo	Napauta	Kaksoisnapauta	Paina ja pidä painettuna	Työntää	Liukumäki
NO	Lav modus	Høy modus	Blink modus	Trykk	Trykk to ganger	Hold inne	Trykk	Lysbilde
SV	Lågläge	Högt läge	Blixt läge	Tryck	Dubbeltryck	Tryck och håll	Tryck	Glida
NL	Lage Modus	Hoge Modus	Stroboscoop	Druk	Dubbel drukken	Houd ingedrukt	Duw	Dia
PL	Tryb niski	Tryb wysoki	Strobe	Naciśnij	Naciśnij dwa razy	Naciśnij i przytrzymaj	Naciskać	Slajd
DE	Niedriger Modus	Hoher Modus	Strobe	Drücken	Zweimal Drücken	Gedrückt halten	Drücken	Gleiten
HU	Alacsony mód	Magas mód	Stroboszkóp	Megnyomás	Dupla megnyomás	Nyomva tartás	Nyom	Csúszik
RU	Минимальный режим	Максимальный режим	Режим стробоскоп	Нажмите	Двойное нажатие	Нажмите и удерживайте	толкать	Горка
ES	Modo de potencia baja	Modo de potencia alta	Estroboscópico	Presione	Presione dos veces	Mantenga presionado	Empujar	Deslizar
RO	Mod mic	Mod mare	Stroboscop	Apăsare	Apăsare dublă	Apăsați și mențineți apăsat	Apăsați	Diapozitiv
UA	Режим Low	Режим High	Режим стробоскопа	Прес	Подвійне натискання	Натисніть і утримуйте	Штовхати	Слайд
JP	ローモード	ハイモード	ストロボモード	プレス	ダブルプレス	押したまま	押す	滑り台
KR	로우 모드	하이 모드	스트로브	누르기	2번 누르기	길게 누르기	푸시	슬라이드
TH	โหมดความสว่างต่ำ	โหมดความสว่างสูง	กระพริบ	กด	กดสองครั้ง	กดค้างไว้	ดัน	สไลด์
FR	Mode Faible	Mode Haut	Stroboscope	Appuyer	Double pression	Appuyer et maintenir	Pousser	Faire glisser
IT	Modalità bassa	Modalità alta	Strobo	Premere	Premere due volte	Premere e tenere premuto	Spingere	Diapositiva
SK	slaby režim	vysoky režim	stroboskop	Stlačenie	Dvojité stlačenie	Stlačenie a podržanie	TLAČIŤ	Šmykľavka
PT	Modo baixo	Modo alto	Strobo	Pressionar	Pressionar duas vezes	Manter pressionado	Empurre	Deslizar

WARRANTY

Within 30 days of purchase: Contact the original seller for repair or replacement.

Within 5 years of purchase: Contact Olight for repair or replacement.

This warranty does not cover normal wear and tear, modifications, misuse, disintegrations, negligence, accidents, improper maintenance, or repair by anyone other than an authorized retailer or Olight itself.

USA Customer Support

cs@olightstore.com

Global Customer Support

customer-service@olightworld.com

Visit **www.olightworld.com** to see our complete product line of portable illumination tools.

Dongguan Olight E-Commerce Technology Co., Ltd
4th Floor, Building 4, Kegu Industrial Park, No 6 Zhongnan Road, Changan Town, Dongguan City, Guangdong, China.

Made in China

3.4000.0463 A. 09, 30, 2022

THANK YOU!